Gate to Quality.

Ersatzteile
Standard-Handlingseinheiten

Fimecor-Alprofil AG
Gurzelenstrasse 14
Telefon: +41 32 617 38 80
E-Mail: info@fimal.ch
Internet: www.fimal.ch

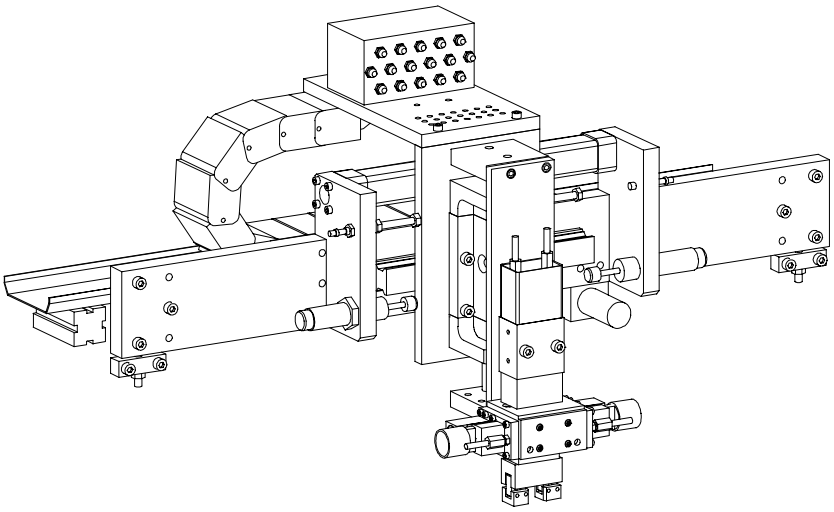

Erfahrung macht flexibel

Portale

Linearmodule

Rotationsmodule

Greifmodule

Preisliste Art.-Nr. 31-9711

Portale

Einzelteilbaugruppen		
Modell		**Art.-Nr.**
Portal	LP 120	31-0104
Portal	LP 200	31-0105
Portal	LP 280	31-0106
Portal	LP 360	31-0107
Portal	LP 440	31-0108
Portal	LP 520	31-0109
Portal	LP 600	31-0110
Portal	LP 680	31-0111
Zwischenanschlag	LP ZA	31-1420

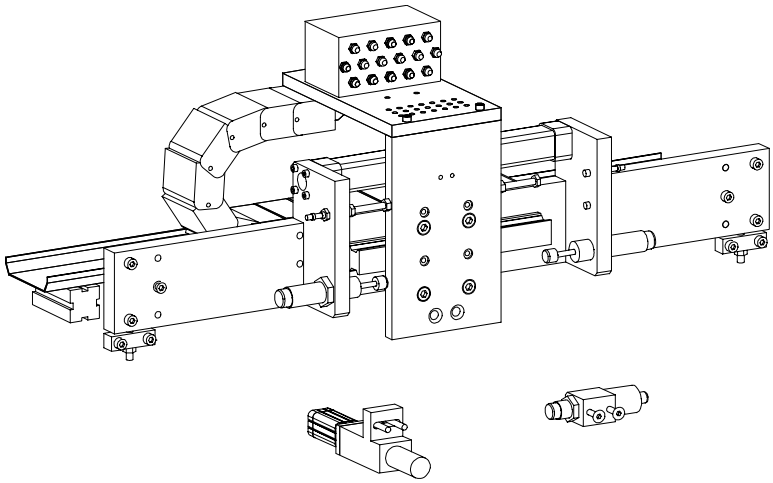

Ersatzteile Portal		
Pos.	**Bezeichnung**	**Art.-Nr.**
1	Stossdämpfer	04-4154
2	Schlitten	05-5500
3	Schiene zu LP 120	05-5104
	Schiene zu LP 200	05-5105
	Schiene zu LP 280	05-5106
	Schiene zu LP 360	05-5107
	Schiene zu LP 440	05-5108
	Schiene zu LP 520	05-5109
	Schiene zu LP 600	05-5110
	Schiene zu LP 680	05-5111
4	Zylinder zu LP 120	11-4010
	Zylinder zu LP 200	11-4015
	Zylinder zu LP 280	11-4020
	Zylinder zu LP 360	11-4025
	Zylinder zu LP 440	11-4030
	Zylinder zu LP 520	11-4035
	Zylinder zu LP 600	11-4040
	Zylinder zu LP 680	11-4045
5	Signalgeber [1)]	15-2484
6	Induktivgeber	15-2517

[1)] nur bei Verwendung des Zwischenanschlages

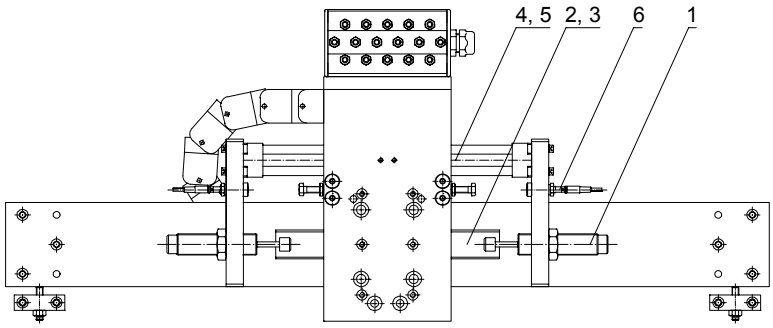

Ersatzteile Zwischenanschlag		
Pos.	**Bezeichnung**	**Art.-Nr.**
7	Stossdämpfer	04-4154
8	Anschlaghülse	04-4180
9	Zylinder	11-1488
10	Induktivgeber	15-2558
11	Bolzen	31-2350

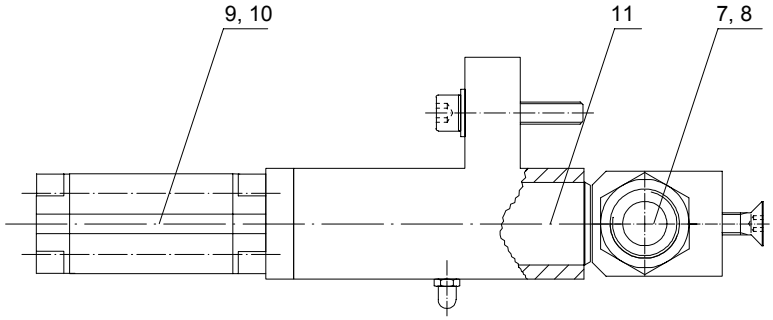

Linearmodule LL 1000

für Neukonstruktionen nicht mehr verwenden

Einzelteilbaugruppen		
Modell		**Art.-Nr.**
Linearmodul	LL 1010	31-0040
Linearmodul	LL 1020	31-0041
Linearmodul	LL 1030	31-0042
Linearmodul	LL 1040	31-0043
Linearmodul	LL 1050	31-0044

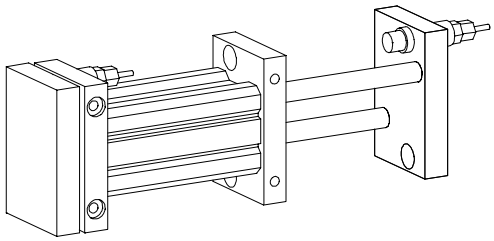

LL 1000

Ersatzteile		
Pos.	**Bezeichnung**	**Art.-Nr.**
1	Lager	05-5017
2	Anschlagschraube	31-1660
3	Zylinder zu LL 1010	31-2321
	Zylinder zu LL 1020	31-2321
	Zylinder zu LL 1030	31-2322
	Zylinder zu LL 1040	31-2323
	Zylinder zu LL 1050	31-2324
4	Induktivgeber	15-2512

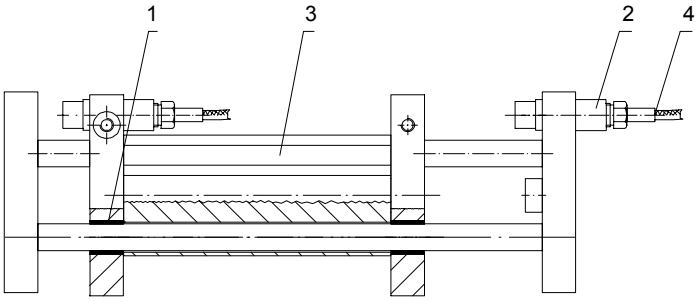

Linearmodule LL2000

Einzelteilbaugruppen		
Modell		**Art.-Nr.**
Linearmodul	LL 2025	31-0022
Linearmodul	LL 2060	31-0023
Linearmodul	LL 2100	31-0024
Linearmodul	LL 2025 A	31-0026
Linearmodul	LL 2060 A	31-0027
Linearmodul	LL 2100 A	31-0028
Linearmodul	LL 2025 Z	31-0030
Linearmodul	LL 2060 Z	31-0031
Linearmodul	LL 2100 Z	31-0032
Linearmodul	LL 2025 AZ	31-0034
Linearmodul	LL 2060 AZ	31-0035
Linearmodul	LL 2100 AZ	31-0036

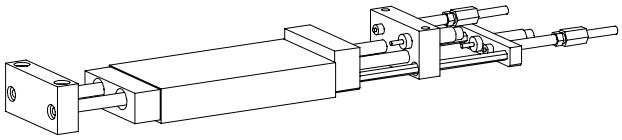

LL 2000

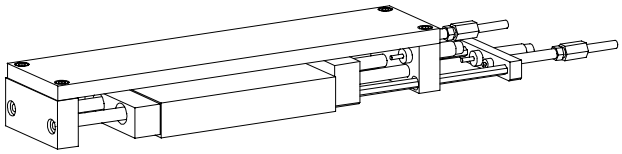

LL 2000 A

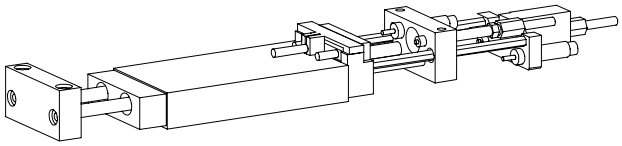

LL 2000 Z

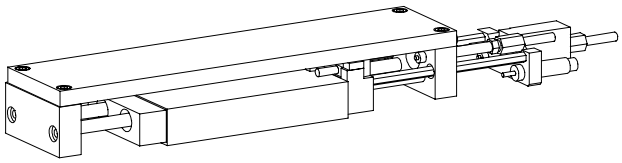

LL 2000 AZ

Ersatzteile		
Pos.	**Bezeichnung**	**Art.-Nr.**
1	Stossdämpfer	04-4105
2	Kugelbüchse	05-3240
3	O-Ring D = 14	06-1134
4	O-Ring D = 17	06-1137
5	Abstreifer	06-1570
6	Kolbendichtung	06-3016
7	Kolbendichtung	06-3018
8	Stangendichtung	06-3506
9	Stangendichtung	06-3518
10	Induktivgeber	15-2508

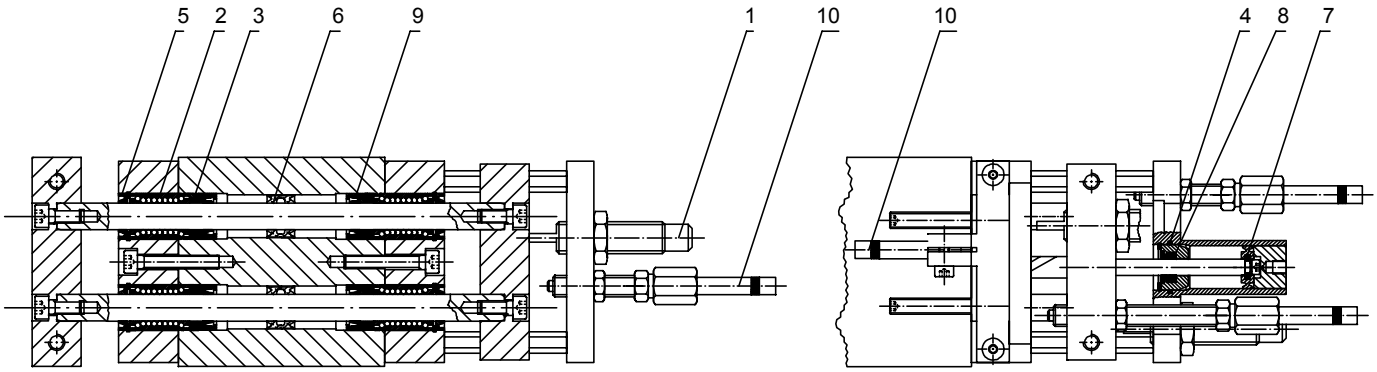

Linearmodule LL3000

Einzelteilbaugruppen		
Modell		**Art.-Nr.**
Linearmodul	LL 3060	31-0006
Linearmodul	LL 3120	31-0007
Linearmodul	LL 3180	31-0008
Linearmodul	LL 3060 A	31-0010
Linearmodul	LL 3120 A	31-0011
Linearmodul	LL 3180 A	31-0012
Linearmodul	LL 3060 Z	31-0014
Linearmodul	LL 3120 Z	31-0015
Linearmodul	LL 3180 Z	31-0016
Linearmodul	LL 3060 AZ	31-0018
Linearmodul	LL 3120 AZ	31-0019
Linearmodul	LL 3180 AZ	31-0020

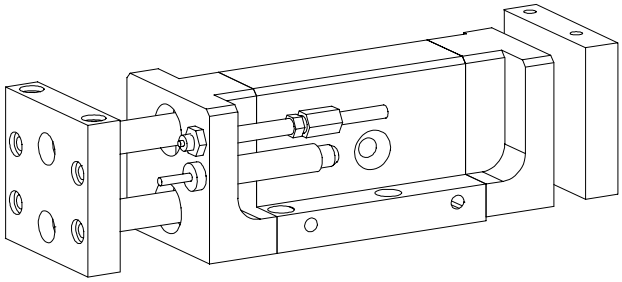

LL 3000

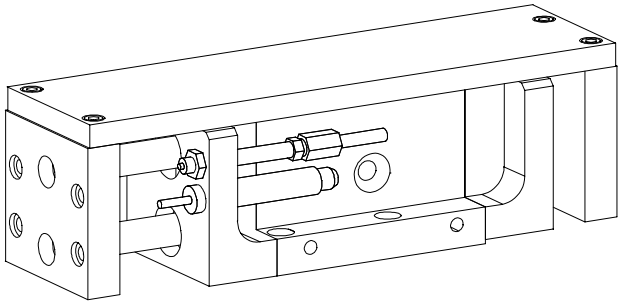

LL 3000 A

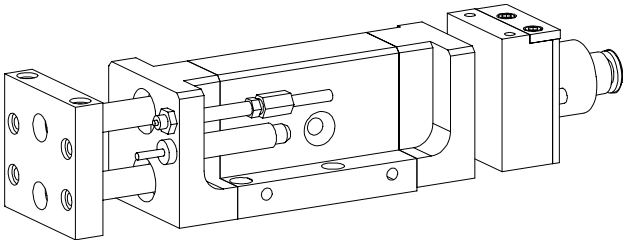

LL 3000 Z

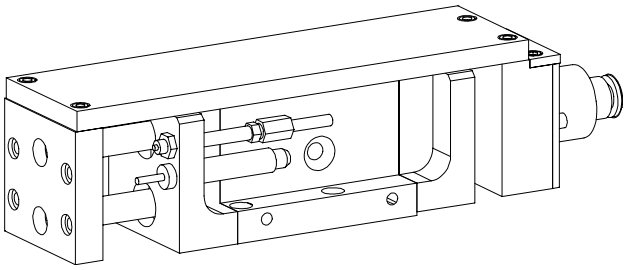

LL 3000 AZ

Ersatzteile		
Pos.	**Bezeichnung**	**Art.-Nr.**
1	Stossdämpfer	04-4120
2	Kugelbüchse	05-3243
3	O-Ring D = 29	06-1142
4	Dichtring	06-1575
5	Kolbendichtung	06-3050
6	Stangendichtung	06-3530
7	Drehantrieb	11-2108
8	Signalgeber	15-2480
9	Induktivgeber	15-2508

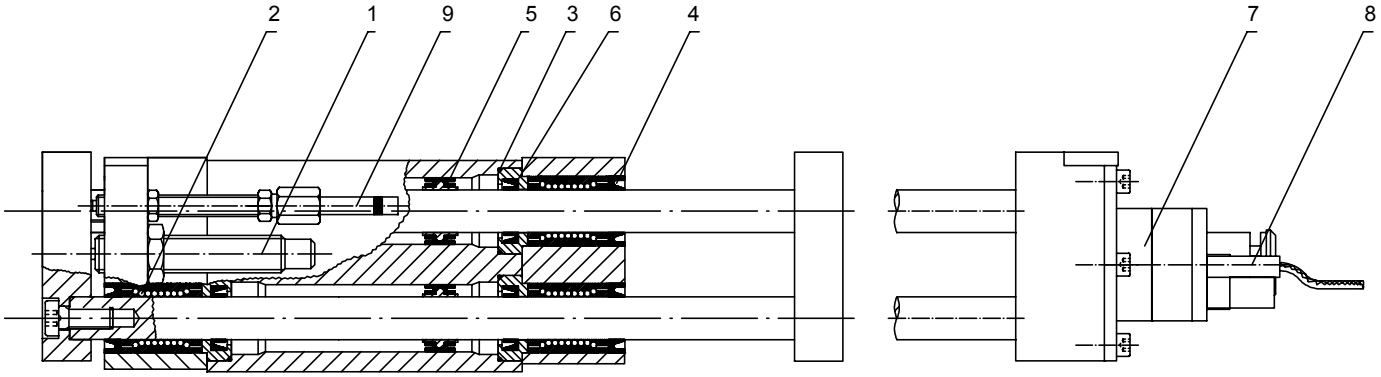

Rotationsmodule LR 2180

Einzelteilbaugruppen		
Modell		**Art.-Nr.**
Rotationsmodul	LR 2180	31-0050
Rotationsmodul	LR 2180 Y	31-0051
Rotationsmodul	LR 2180 Z	31-0052

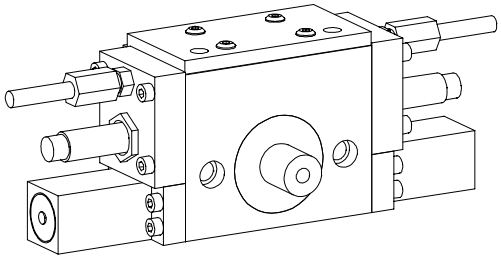

LR 2180

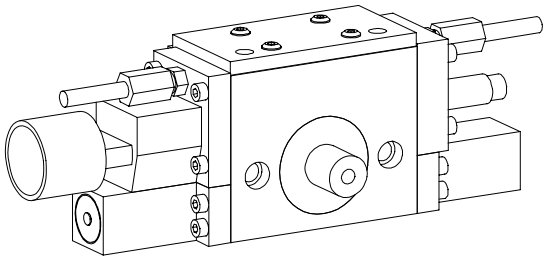

LR 2180 Y

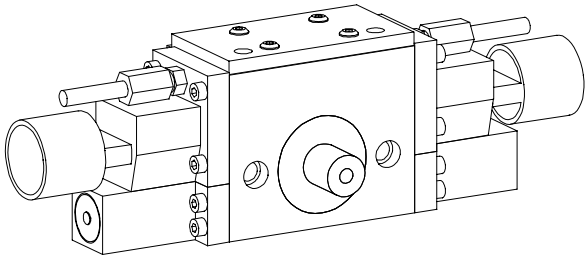

LR 2180 Z

Ersatzteile		
Pos.	**Bezeichnung**	**Art.-Nr.**
1	Stossdämpfer	04-4161
2	Schrägkugellager	05-1205
3	Schrägkugellager	05-1212
4	Kolbendichtung	06-3021
5	Kolbendichtung	06-3280
6	Stangendichtung	06-3507
7	Induktivgeber	15-2508
8	Induktivgeber	15-2534
9	Zahnstange	31-2096
10	Zahnstange	31-2097
11	Antriebswelle	31-2098

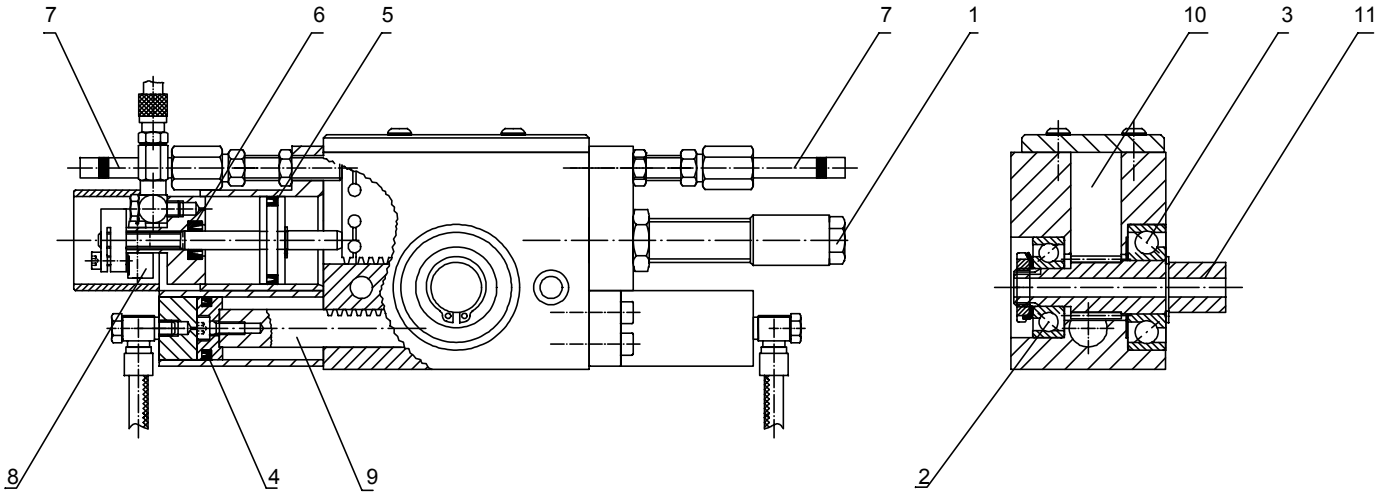

Greifmodul LG 1082

für Neukonstruktionen nicht mehr verwenden

Einzelteilbaugruppen	
Modell	**Art.-Nr.**
Greifmodul LG 1082	31-0080

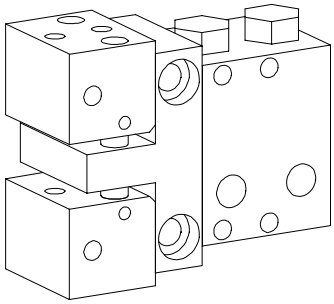

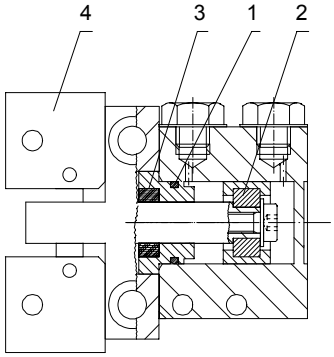

Ersatzteile		
Pos.	**Bezeichnung**	**Art.-Nr.**
1	O-Ring	06-1031
2	Kolbendichtung	06-3341
3	Stangendichtung	06-3541
4	Spannbacke (1 Stk.)	31-2274

Greifmodul LG 1102

für Neukonstruktionen nicht mehr verwenden

Einzelteilbaugruppen	
Modell	**Art.-Nr.**
Greifmodul LG 1102	31-0081

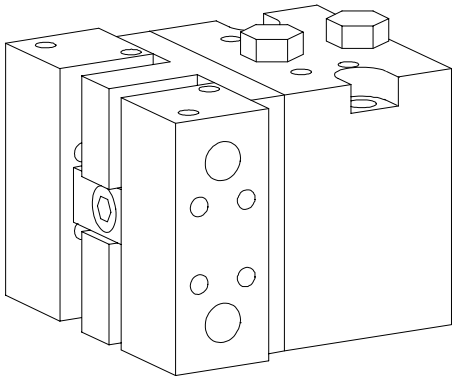

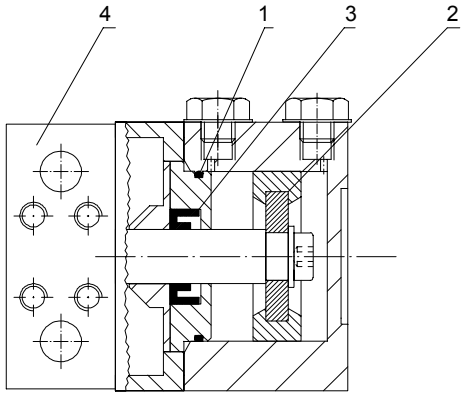

Ersatzteile		
Pos.	**Bezeichnung**	**Art.-Nr.**
1	O-Ring	06-1035
2	Kolbendichtung	06-3342
3	Stangendichtung	06-3542
4	Spannbacke (1 Stk.)	31-2291

Greifmodule LG 2002

Einzelteilbaugruppen		
Modell		**Art.-Nr.**
Greifmodul	LG 2002	31-0060
Greifmodul	LG 2002 R	31-0061
Greifmodul	LG 2002 RY	31-0062
Greifmodul	LG 2002 RZ	31-0063

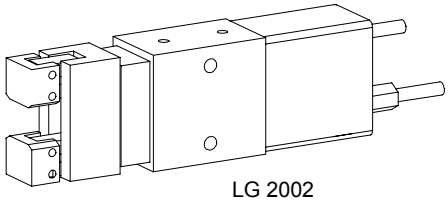

LG 2002

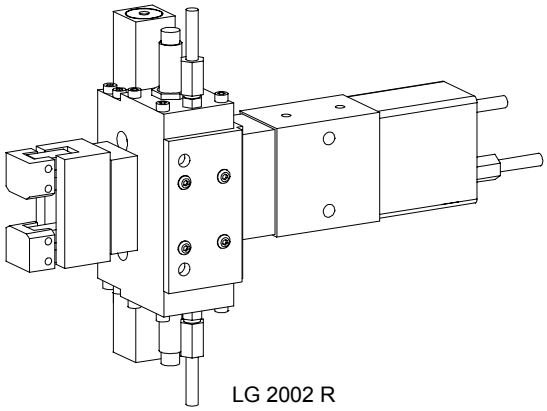

LG 2002 R

Ersatzteile		
Pos.	**Bezeichnung**	**Art.-Nr.**
1	Rotationsmodul Y	31-0051
2	Drehmitnehmer	31-1010
3	Kolbendichtung	06-3020
4	Stangendichtung	06-3520
5	O-Ring D = 28	06-4318
6	O-Ring D = 8	06-1116
7	Induktivgeber	15-2508

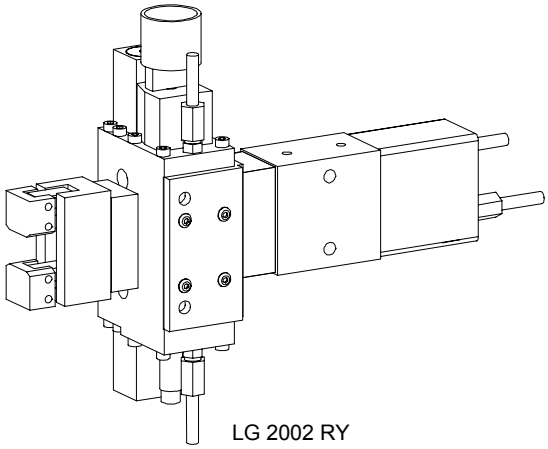

LG 2002 RY

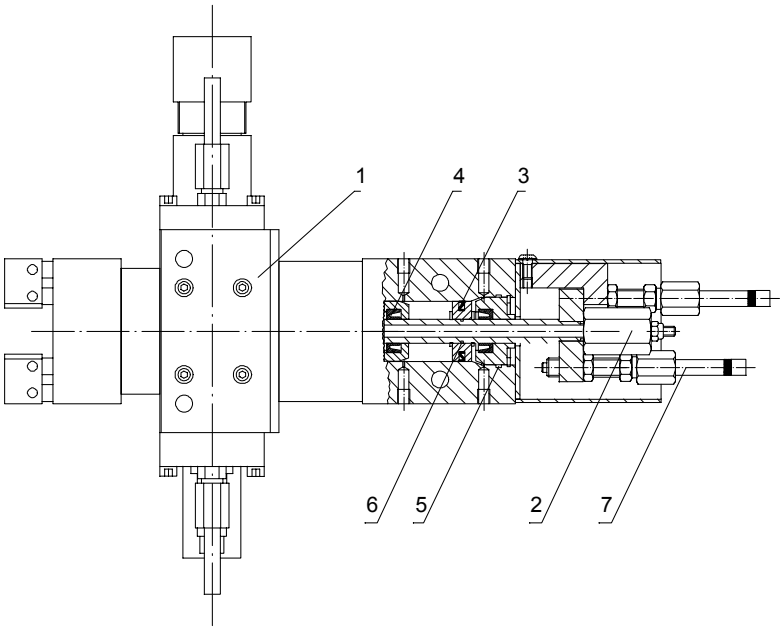

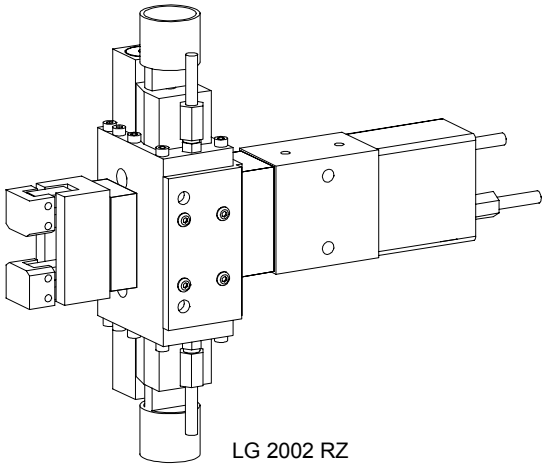

LG 2002 RZ

Greifmodule LG 2003

Einzelteilbaugruppen		
Modell		**Art.-Nr.**
Greifmodul	LG 2003	31-0065
Greifmodul	LG 2003 R	31-0066
Greifmodul	LG 2003 RY	31-0067
Greifmodul	LG 2003 RZ	31-0068

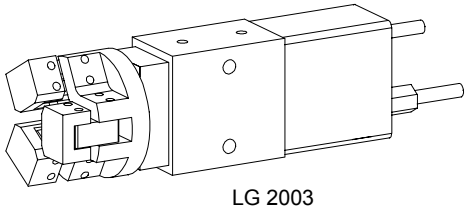

LG 2003

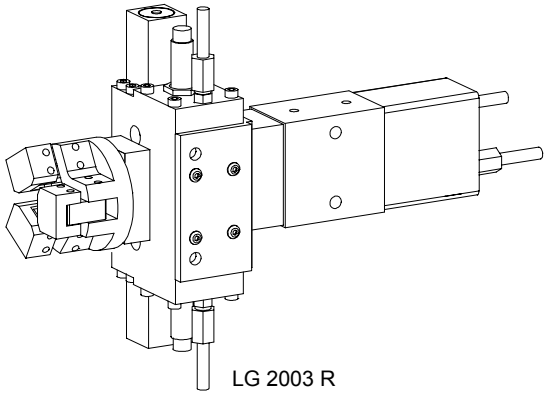

LG 2003 R

Ersatzteile		
Pos.	**Bezeichnung**	**Art.-Nr.**
1	Rotationsmodul Y	31-0051
2	Drehmitnehmer	31-1010
3	Kolbendichtung	06-3020
4	Stangendichtung	06-3520
5	O-Ring D = 28	06-4318
6	O-Ring D = 8	06-1116
7	Induktivgeber	15-2508

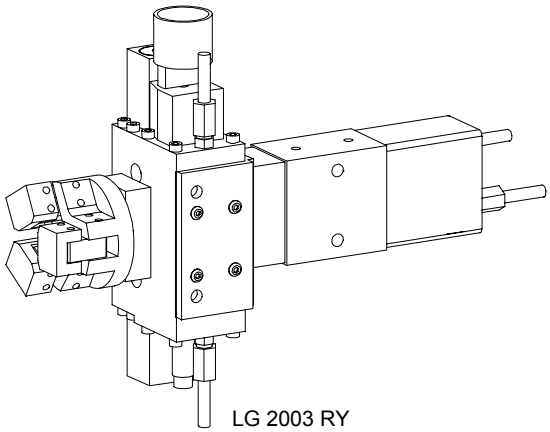

LG 2003 RY

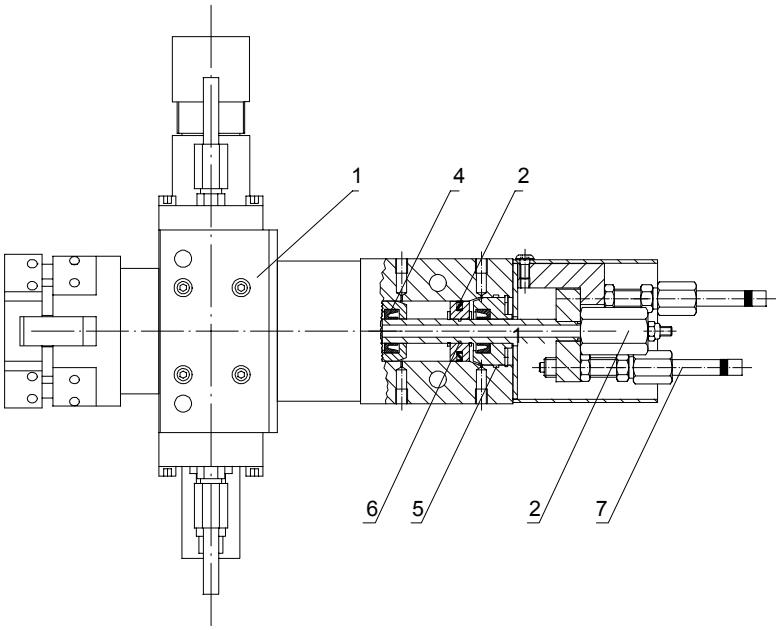

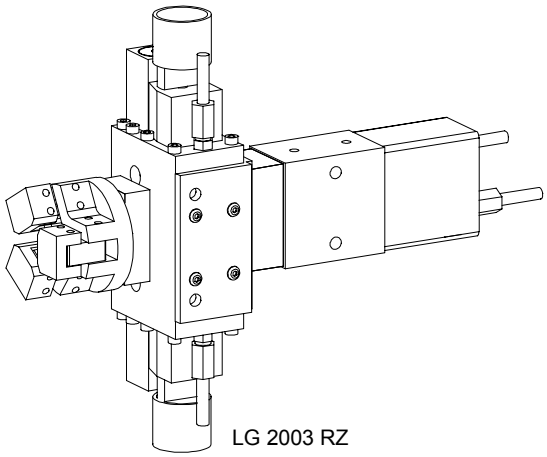

LG 2003 RZ

Greifmodule LG 3002

Einzelteilbaugruppen		
Modell		**Art.-Nr.**
Greifmodul	LG 3002	31-0070
Greifmodul	LG 3002 R	31-0071
Greifmodul	LG 3002 RY	31-0072
Greifmodul	LG 3002 RZ	31-0073

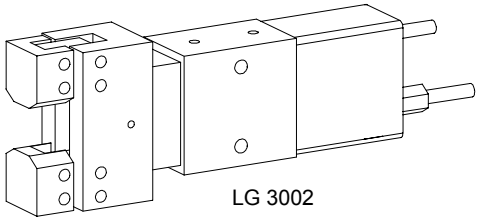

LG 3002

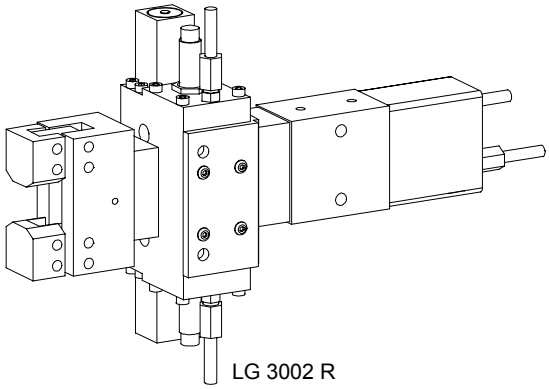

LG 3002 R

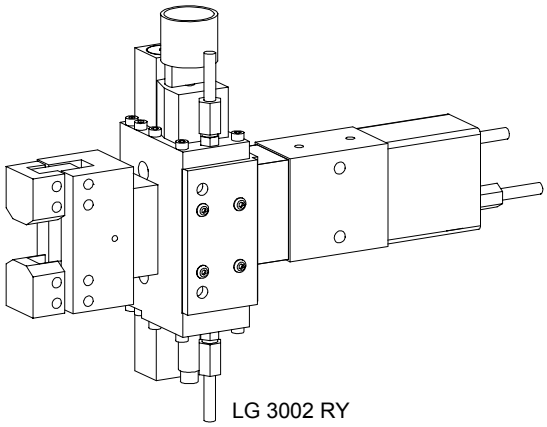

LG 3002 RY

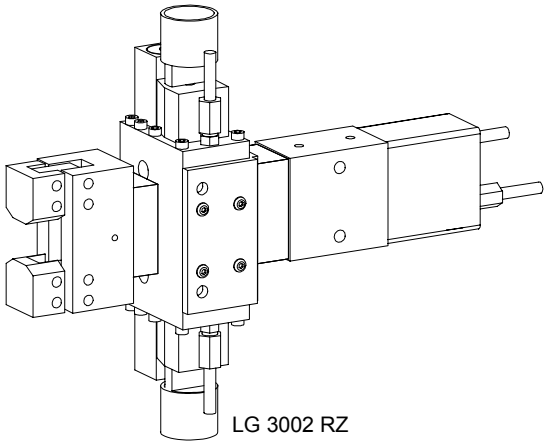

LG 3002 RZ

Ersatzteile		
Pos.	**Bezeichnung**	**Art.-Nr.**
1	Rotationsmodul Y	31-0051
2	Drehmitnehmer	31-1010
3	Kolbendichtung	06-3020
4	Stangendichtung	06-3520
5	O-Ring D = 28	06-4318
6	O-Ring D = 8	06-1116
7	Induktivgeber	15-2508

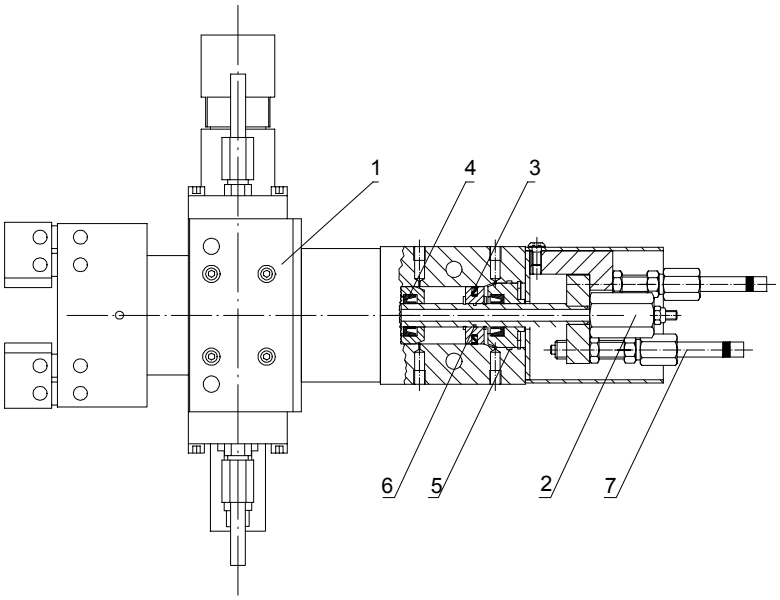

Greifmodule LG 3003

Einzelteilbaugruppen		
Modell		**Art.-Nr.**
Greifmodul	LG 3003	31-0075
Greifmodul	LG 3003 R	31-0076
Greifmodul	LG 3003 RY	31-0077
Greifmodul	LG 3003 RZ	31-0078

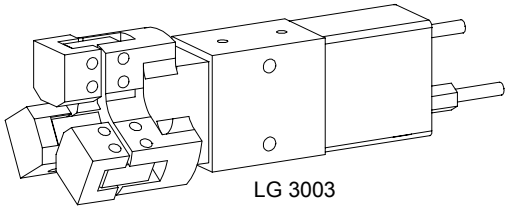

LG 3003

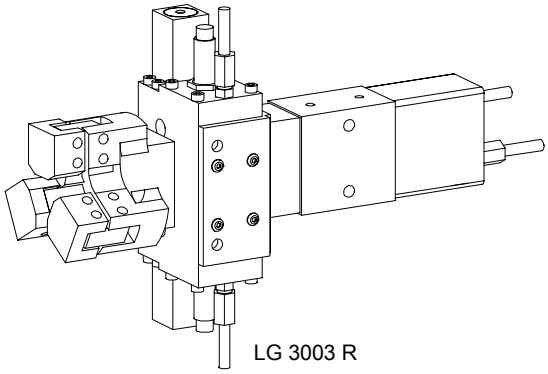

LG 3003 R

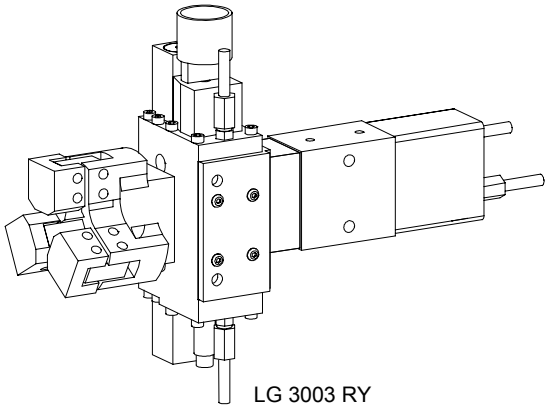

LG 3003 RY

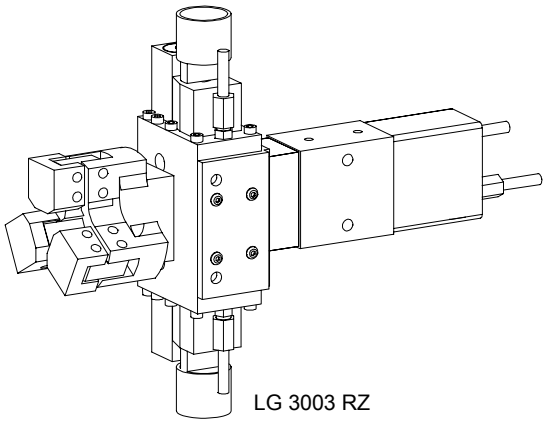

LG 3003 RZ
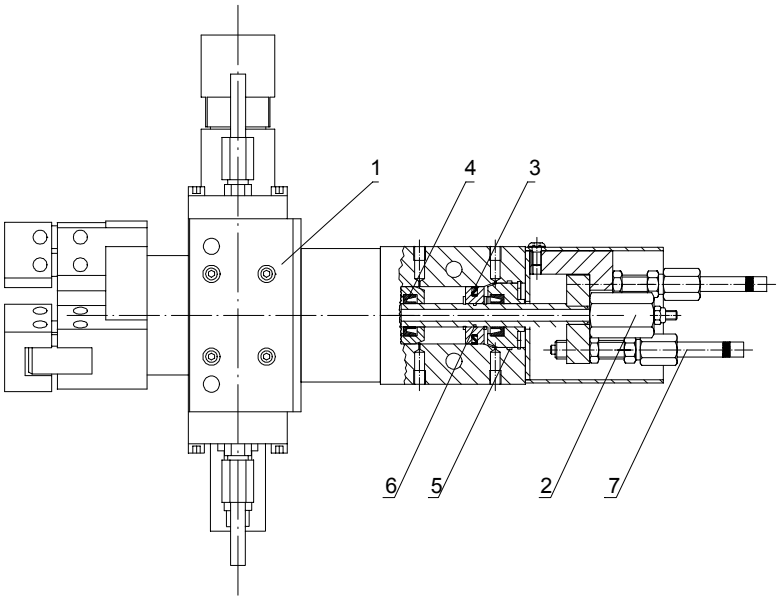
Ersatzteile		
Pos.	**Bezeichnung**	**Art.-Nr.**
1	Rotationsmodul Y	31-0051
2	Drehmitnehmer	31-1010
3	Kolbendichtung	06-3020
4	Stangendichtung	06-3520
5	O-Ring D = 28	06-4318
6	O-Ring D = 8	06-1116
7	Induktivgeber	15-2508