Katalog

Lanco - Montageapparat

Typ 100.27.40	100 Werkstückträger
Typ 50.60.73	50 Werkstückträger

Fimecor-Alprofil AG
Gurzelenstrasse 14
CH-4512 Bellach
Telefon ++ 41(0)32 617 38 80
E-Mail: info@fimal.ch
Internet: www.fimal.ch

Inhaltsverzeichnis

1. Beschreibung 3
1.1. Allgemeines 3
1.2. Das Prinzip 3
2. Montageapparat mit 50 Werkzeugträgern 4
2.1. Technische Daten 4
2.2. Funktionen 4
2.3. Bestellnummern 5
3. Montageapparat mit 100 Werkzeugträgern 6
3.1. Technische Daten 6
3.2. Funktionen 6
3.3. Bestellnummern 7
4. Zubehör 9
4.1. Unterbau UB 1600/920 Art.-Nr. 33-0516 9
4.2. Schwenktisch SWT Art.-Nr. 33-0511 9
4.3. Transportwagen TW1 Art.-Nr. 33-0512 9
4.4. Gestell GS5M Art.-Nr. 33-0513 9
4.5. Ablage Art.-Nr. 33-0530 10
4.6. Arbeitsleuchte Art.-Nr. 392-455-0301 10
4.7. Steckdosenleiste (CH) Art.-Nr. 15-2251 10

1. Beschreibung

1.1. Allgemeines

Das kostengünstige System für die rationelle Montage von Kleinteilen. Entwickelt vor mehr als 80 Jahren und tausendfach in der Praxis bewährt.
Lanco Montage-Apparat, ein Einzelarbeitsplatz-System, das dank seiner Einfachheit mit einer minimalen Investition, eine Verkürzung der Montagezeiten und eine Steigerung der Qualität bei der Fertigung von kleinen Baugruppen bringt.
Die kurzen Instruktionszeiten für Personal und der absolut wartungsarme Aufbau erlauben einen breiten Einsatz, auch dort, wo Fachpersonal nicht immer verfügbar ist.

1.2. Das Prinzip

Der Rationalisierungseffekt der **Lanco Montage-Apparate** beruht auf der Zeiteinsparung aufgrund repetitiver Arbeiten. Auf einem Tisch zirkulieren 50 oder 100 Werkstückträger. Mit einem ergonomisch günstig gestaltenden Knieschalter werden die Werkstückträger Stück für Stück weitergeschaltet. Dabei bleiben die Hände des Operators frei für eine Bestückungsarbeit, die 50 resp. 100 mal wiederholt wird. Aufgrund der Wiederholung wird der Arbeitsablauf optimiert. Die Tätigkeit wird reflexartig wiederholt und damit Montagezeit eingespart.

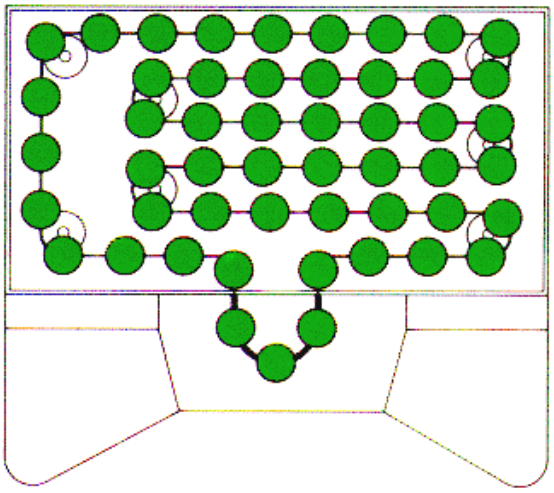

2. Montageapparat mit 50 Werkzeugträgern

Der Lanco Montage-Apparat Typ 50.60.73 mit seinen 50 Werkstückträger lässt sich individuell auf Ihre Bedürfnisse konfigurieren. Das Grundmodul **(1)** besteht aus einem stabilen Aluminiumrahmen, dem Antrieb und den ergonomisch in blau gehaltenen Armauflagen.

Der Deckel **(2)** kann während des ganzen Arbeitsvorganges geschlossen bleiben, wodurch die Werkstücke geschützt sind. Je nach Grösse der zu bearbeitenden Teile bietet Lanco unterschiedlich hohe Deckel **(2)** an. Wird der Montage-Apparat über längere Zeit nicht gebraucht dient der Schutz **(3)** zur Deckung der Arbeitsfläche.

Die Kette **(4)** ist mit Werkstücke Ø 27mm oder Ø 60mm erhältlich. Der maximale Werkstückdurchmesser bei beiden Varianten beträgt 73mm. Durch den Knieschalter **(5)** kann der Operator die Indexierung der Werkstückträger ganz einfach per Knie vornehmen und braucht daher seine Haltung nicht zu verändern.

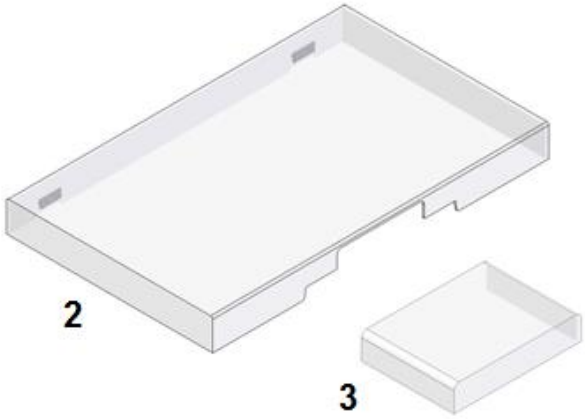

2.1. Technische Daten

Typ	50.60.73
Abmessungen Breite: Tiefe:	810 mm 770 mm
Gewicht	26 kg
Telleranzahl	50 Stück
Tellerinnendurchmesser	60 mm
Max. Werkstückdurchmesser	73 mm
Max. Nutzhöhe	30 bis 180 mm
Motorleistung	25 W
Elektrischer Anschluss	230V 50/60 Hz
Max. Taktrate pro Minute	80 Stück
Zul. Temperaturbereich	10-40 °C

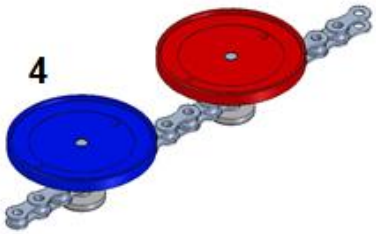

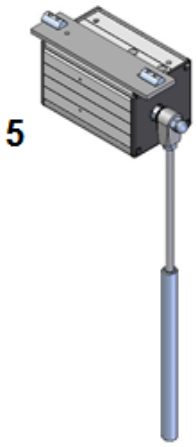

2.2. Funktionen

- Schalter: Ein/Aus und Rechts-/Linkslauf
- Rollen zum Verschieben des Apparates
- Verriegelung
- AC-Antrieb mit 230V 50/60Hz

- Elektrischer Anschluss 230V 50/60Hz

2.3. Bestellnummern

(Montageapparat 50)

Grundmodul

Typenbezeichnung	Artikel-Nr.
Montageapparat Grundmodul	33-0050

Deckel

Nutzhöhe	Artikel-Nr.
30 mm	33-0182
45 mm	33-0183
65 mm	33-0184
90 mm	33-0185
120 mm	33-0186
150 mm	33-0187
180 mm	33-0188

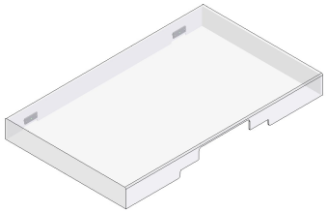

Schutz

Nutzhöhe	Artikel-Nr.
30 mm	33-2142
45 mm	33-2143
65 mm	33-2144
90 mm	33-2145
120 mm	33-2146
150 mm	33-2147
180 mm	33-2148

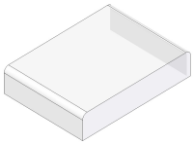

Kette

Anzahl WT	WT Innen Ø	Max. Werkstück	WT Werkstoff	Artikel-Nr.
50	60 mm	73 mm	Alu farblos	33-0123
50	60 mm	73 mm	Alu farbig*	33-0124
50	27 mm	73 mm	POM weis	33-0125

* 10x weiss, 10x schwarz, 10x blau, 10x rot, 10x gelb.

Knieschalter

Typenbezeichnung	Artikel-Nr.
Elektrisch 230V	33-0500

3. Montageapparat mit 100 Werkzeugträgern

Der Lanco Montage-Apparat Typ 100.27.40 mit seinen 100 Werkstückträger lässt sich individuell auf Ihre Bedürfnisse konfigurieren. Das Grundmodul **(1)** besteht aus einem stabilen Aluminiumrahmen, dem Antrieb und den ergonomisch in beige gehaltenen Armauflagen.

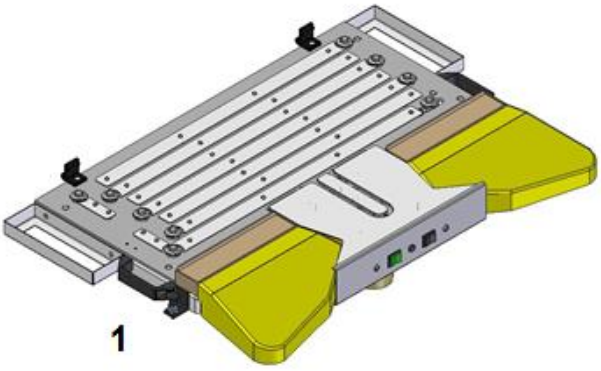

Kunststoffführungen verhindern das schwingen der Kette und gewähren eine sanfte Indexierung der einzelnen Werkstückträger. Der Deckel **(2)** kann während des ganzen Arbeitsvorganges geschlossen bleiben, wodurch die Werkstücke geschützt sind. Je nach Grösse der zu bearbeitenden Teile bietet Lanco unterschiedlich hohe Deckel **(2)** an. Wird der Montage-Apparat über längere Zeit nicht gebraucht dient der Schutz **(3)** zur Deckung der Arbeitsfläche.

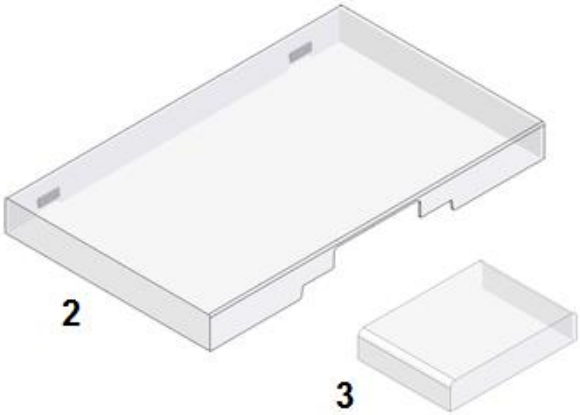

Bei der Kette mit den100 Werkstückträger **(4)** ist die Aufnahmegrösse des Werkstückträgers Ø 27mm und der maximale Werkstückdurchmesser darf 40mm betragen. Durch dem Knieschalter **(5)** kann der Operator die Indexierung der Werkstückträger ganz einfach per Knie vornehmen und braucht daher seine Haltung nicht zu verändern.

3.1. Technische Daten

Typ	**100.27.40**
Abmessungen Breite: Tiefe:	795 mm 655 mm
Gewicht	19.5 kg
Telleranzahl	100 Stück
Tellerinnendurchmesser	27 mm
Max. Werkstückdurchmesser	40 mm
Max. Nutzhöhe	30 bis 180 mm
Motorleistung	15 W
Elektrischer Anschluss	230V 50/60 Hz
Max. Taktrate pro Minute	80 Stück
Zul. Temperaturbereich	10-40 °C

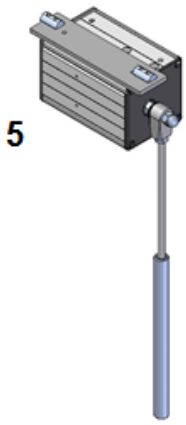

3.2. Funktionen

- Schalter: Ein/Aus und Rechts-/Linkslauf
- Rollen zum Verschieben des Apparates
- Verriegelung
- AC-Antrieb mit 230V 50/60Hz

- Elektrischer Anschluss 230V 50/60Hz

3.3. Bestellnummern

(Montageapparat 100)

Grundmodul

Typenbezeichnung	Artikel-Nr.
Montageapparat Grundmodul	33-0062
Montageapparat 24 V	33-0063

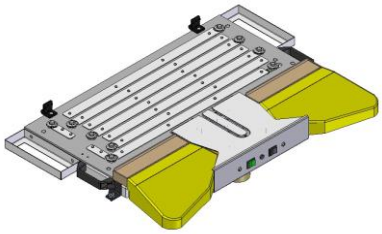

Deckel

Nutzhöhe	Artikel-Nr.
30 mm	33-0172
45 mm	33-0173
65 mm	33-0174
90 mm	33-0175
120 mm	33-0176
150 mm	33-0177
180 mm	33-0178

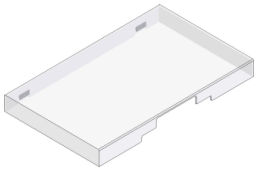

Schutz

Nutzhöhe	Artikel-Nr.
30 mm	33-2122
45 mm	33-2123
65 mm	33-2124
90 mm	33-2125
120 mm	33-2126
150 mm	33-2127
180 mm	33-2128

Kette

Typenbezeichnung	Artikel-Nr.
Innen-Ø27/ max. Aussen-Ø40/ POM weiss	33-0219

Die Aufnahmegrösse des Werkstückträgers beträgt Ø 27mm und der maximale Werkstückdurch-messer darf 40mm betragen.

Knieschalter

Typenbezeichnung	Artikel-Nr.
Elektrisch 24V	33-1005
Elektrisch 230V	33-0500

4. Zubehör

4.1. Unterbau UB 1600/920 Art.-Nr. 33-0516

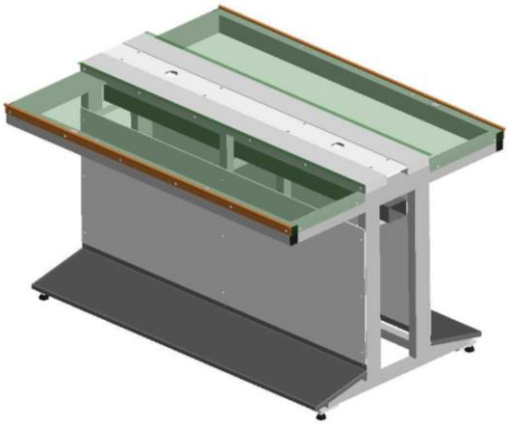

Anzahl Arbeitsplätze:	2
Höhe Gleitfläche:	920 mm (+25mm Verstellweg)
Länge:	1600 mm
Breite:	1204 mm (ohne Montage-Apparat)

4.2. Schwenktisch SWT Art.-Nr. 33-0511

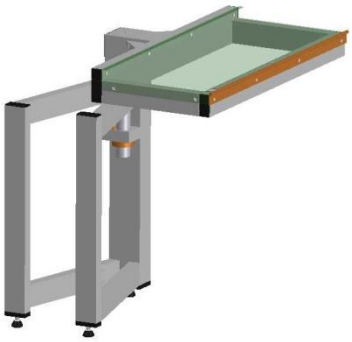

Kapazität:	1 Montage-Apparat max. 30kg
Höhe Gleitfläche:	920 mm (+25mm Verstellweg)
Breite:	1204 mm (ohne Montage-Apparat)

4.3. Transportwagen TW1 Art.-Nr. 33-0512

Kapazität:	1 Montage-Apparat max. 30kg
Höhe Gleitfläche:	920 mm (+25mm Verstellweg)
Länge:	1000 mm

4.4. Gestell GS5M Art.-Nr. 33-0513

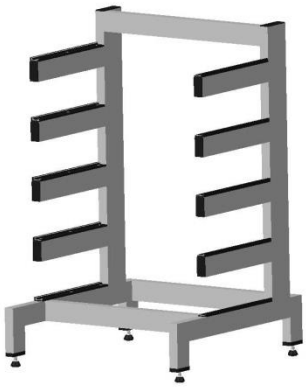

Kapazität:	5 Montage-Apparate, je max. 30kg
Breite:	840 mm (ohne Montage-Apparat)
Tiefe:	850 mm (ohne Montage-Apparat)
Höhe:	1340 mm

4.5. Ablage Art.-Nr. 33-0530

Ausführung:	Profilkonstruktion mit Chromstahlblech für zwei gegenüberliegende Arbeitsplätze zum Aufbau auf den Unterbauten UB1600 oder UB2000
Montage:	Zur Befestigung in 8mm Profilnuten
Ablagefläche:	900x250
Kapazität	max. 20 kg

4.6. Arbeitsleuchte Art.-Nr. 392-455-0301

Typ:	SNE 118, Tageslicht mit Glas
Daten:	230 V 50/60 Hz, 0.5A, Kabel 1,8 m mit Stecker CH, IP20
Montage:	zur Befestigung in 8mm Profilnuten

4.7. Steckdosenleiste (CH) Art.-Nr. 15-2251

Typ:	4 x T13
Spannung:	230 V 50/60 Hz
Strom:	10A